Thermomètre sans contact infrarouge

3560.00

Mode d’emploi

INTRODUCTION

Le thermomètre est un thermomètre sans contact infrarouge avec une entrée de thermocouple.
Pour une mesure sans contact il faut seulement viser le capteur IR sur l'objet et presser la touche de mesure. Dedans une seconde la température de surface est affichée sûrement.
Pour une mesure avec contact vous pouvez ficher une sonde de thermocouple NiCr-Ni (type K) dans une douille de raccord prévue et mesurer une température maximale jusqu'à 1.400°C.

La proportion entre la distance et le spot mesuré s'élève à 11 :1.Veillez à ce que la cible soit plus grande que la taille du spot mesuré de l'appareil.

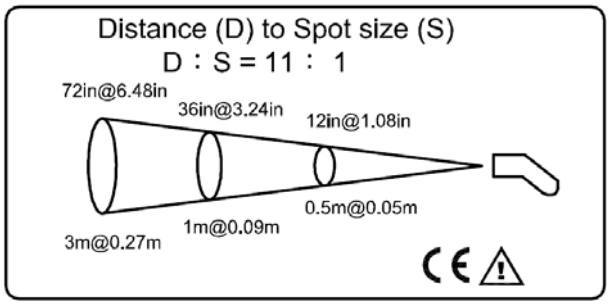

EQUIPEMENT

- 2 x 1,5 Volt batteries AA sont inclues
- Grand écran à cristaux liquides avec éclairage de fond
- Maniement simple par un panneau de 4 touches
- Possibilité de raccorder un statif
- Fonction MAX/MIN/DIF/AVG
- Auto-Off après une minute
- Connexion par clip pour un thermocouple type K (+/- 0,8 degré C ou 1%)

MESURES DE SÉCURITÉ

⚠**EMC/RFI**
Des dérives plus grandes peuvent être causées par des influences électromagnétiques (> 3Volt). Par cela l'appareil n'est pas détérioré.

- ➲ Ne pointez pas le rayon laser directement ou indirectement dans les yeux.
- ➲ Préserver l'appareil des enfants et des bébés.
- ➲ Ne laissez pas le thermomètre sur ou à proximité d'objets à température élevée.
- ➲ Veillez à ce que l'appareil sera toujours sec parce qu'il n`est pas étanche à l'eau.

ELÉMENTS DE MANIEMENT ET D'AFFICHAGE

☐Simplement pointez l'appareil de mesure sur l'objet à mesurer et pressez la touche de mesure (meas.key).

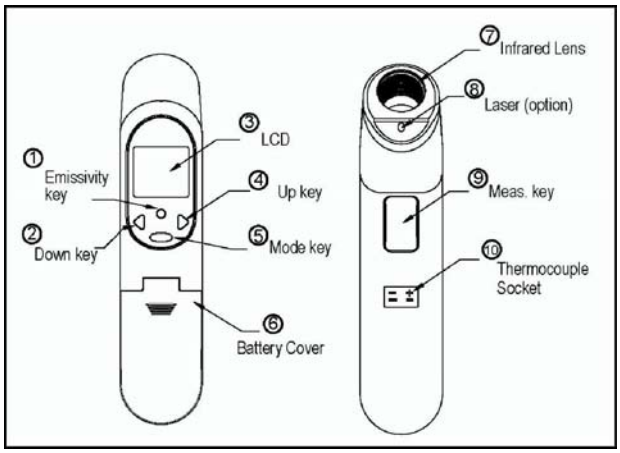

Vue de l'écran (standard) :

UTILISATION

Part infrarouge

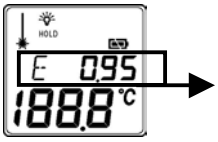

Le degré d'émission est pré ajusté à 0.95

→ Si vous pressez la touche Mode (4) vous auriez les fonctions suivants à sélectionner.

E	Presser les touches de flèche (1) pour ajuster le degré d'émission. Graduation 0.10 à 1.00
MAX	Pour une mesure pressez la touche « Mode » (5)
MIN	Pour afficher le maximum (MAX), Le minimum
dIF	(MIN), la différence, les valeurs moyennesAVG),
AVG	l'alarme (HAL/LAL)
HAL	Vous modifiez les limites de l'alarme dans le mode
LAL	correspondent (HAL/LAL) par les Touches de flèche (2)+(4).
# Plage de mesure: -60 to +500 °C.	

L'appareil de mesure s'arrête après 60 secondes automatiquement.

RACCORD DU THERMOCOUPLE

Fonction de balayage de la sonde thermocouple

Pressez la touche « Mode » (5) 8 fois jusqu'à « PRB » sera affiché sur l'écran.

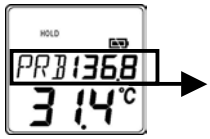

Pour raccorder une sonde de thermocouple NiCr-Ni (type K) veuillez utiliser la douille de raccord (10) située au coté.

PRB	Seulement si une sonde de thermocouple NiCr-Ni (type K) est connectée, des valeurs raisonnables sont affichées.
# Plage de mesure: -64 to +1400 °C.	

Dans ce mode l'appareil de mesure s'arrête après 12 minutes automatiquement.

⚠ Attention : Après la mesure de températures plus hautes

la sonde de contacte peut être chaude plus longtemps.

PANNEAU DE COMMANDE

D'autres fonctions

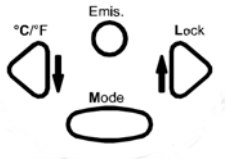

Modus : Max, Min, DIF, AVG, LAL, PRB	Pressez la touche de flèche Lock pour mettre l'appareil en service continu. **LOCK mode** ON/OFF**.**
	Pressez la touche de flèche °C/°F pour changer entre la graduation en Celsius et Fahrenheit **(°C et °F)**.
Tenez la touche « Meas. » (9)	Pour connecter et déconnecter l'éclairage de fond pressez la touche de flèche Lock.
	Pour connecter et déconnecter le rayon ✷ **laser** pressez la touche de flèche °C/°F.

BATTERIE

Batterie OK	Batterie Faible	Batterie Vide
Mesures sont possibles	Changer la batterie, mesures sont encore possibles	Mesures ne sont plus possibles

⚠ Aussitôt que « Low Battery » est affiché il faut changer les batteries immédiatement.

⚠ Ramenez les piles usagées dans un conteneur de récupération prévu à cet effet.

Recommandations pour le stockage et la maintenance

☑ Il faut stocker l'appareil de mesure à une température de -20 à +65°C.

☑ Il faut faire attention pour que la lentille soit toujours non polluée.

La lentille est très importante pour la mesure. Veuillez nettoyer la lentille seulement à l'aide d'un tissu de coton humidifié par l'eau ou l'alcool médical.

MESSAGES D'ERREUR ET SOLUTIONS

Affichage LCD	Problème et solution
	« Low Battery » est affiché si la batterie est vide. ➔ Veuillez changer les batteries. 2 x 1,5 Volt AA size LR 6
Ne fonctionne pas.	➔ Mode « Setup ». Vérifier si cette fonction est activée. ➔ Remplacer les batteries.
HI	« Hi » est affiché si la température mesurée est supérieure à l'alarme pré ajusté. ➔ Changer les valeurs de l'alarme.
LOW	« Lo » est affiché si la température mesurée est inférieure à l'alarme pré ajusté. ➔ Changer les valeurs de l'alarme.
Er	Pour tous les autres erreurs un « Reset » de l'appareil doit être fait. ➔ Veuillez attendre jusqu'à l'appareil s'arrête automatiquement, veuillez enlever les batteries et les remettre après une minute. ➔ Si l'erreur apparaît toujours veuillez contacter notre service technique.

DATES TECHNIQUES

Caractéristique	Infrarouge	Thermocouple
Plage de mesure	-60 à +500 °C (-76 à +932 °F)	-64 à +1400 °C (-83,2 à +2552 °F)
Précision	±2°C ou ±2% de la valeur mesurée, la valeur plus grande est valable	±1°C ou ±1% de la valeur mesurée, la valeur plus grande est valable
Température d'opération	0 to +50 °C (32 to 122°F) de la valeur mesurée, la valeur plus grande est valable	
Température de stockage	-20 to +65 °C (-4 to 149°F), 95%RH	
Temps de réponse	1 seconde	
Rapport du spot mesuré à la distance	11:1	
Degré d'émission	0.10-1.00 pas 0.01	
Fréquence de lecture	1.4Hz	
Mode	MAX, MIN, dIF, AVG, HAL, LAL, PRB, Lock	
Durée de la batterie	Typ. 360, minimum 270 heures en utilisation continue*	
Mesures	175 x 39 x 80 mm	
Poids	180 g (batteries inclues)	

* sans utiliser le laser ni le rétro-éclairage.

Note : Peut faire l'objet de modifications sans préavis.